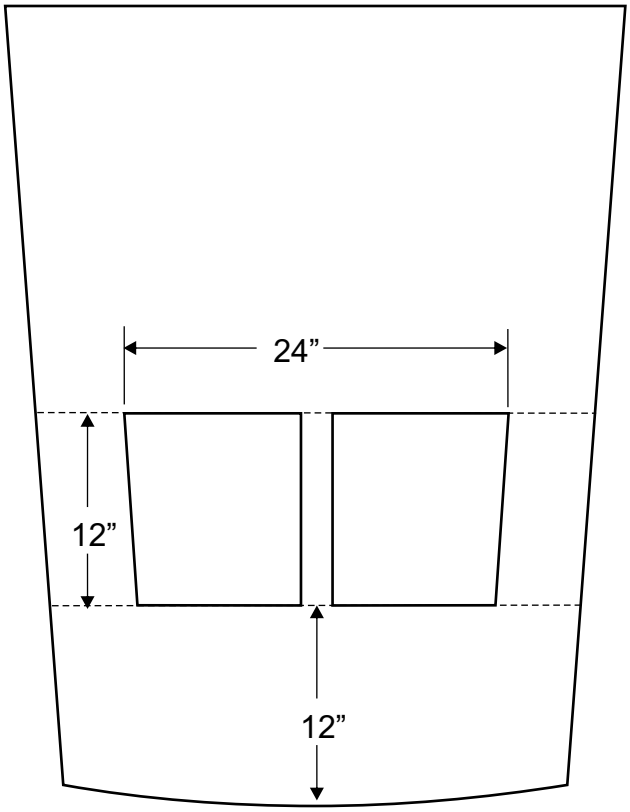
24”
12”
12”